SPIEDIENA DZĒŠANAS DZELZSBETONA AKA AR ADSORBCIJAS FILTRU

GRIEZUMS 1-1

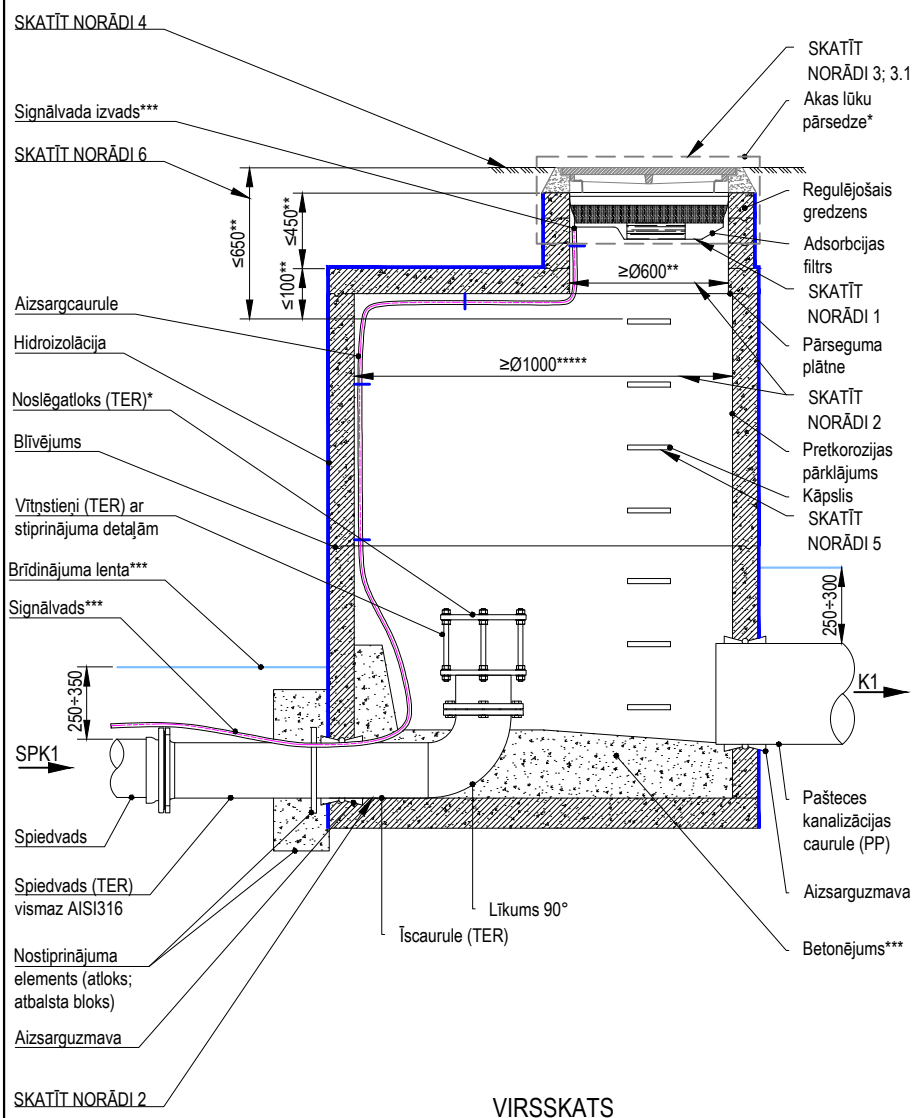

VIRSSKATS

(akas lūkas pārsedze nav parādīti)

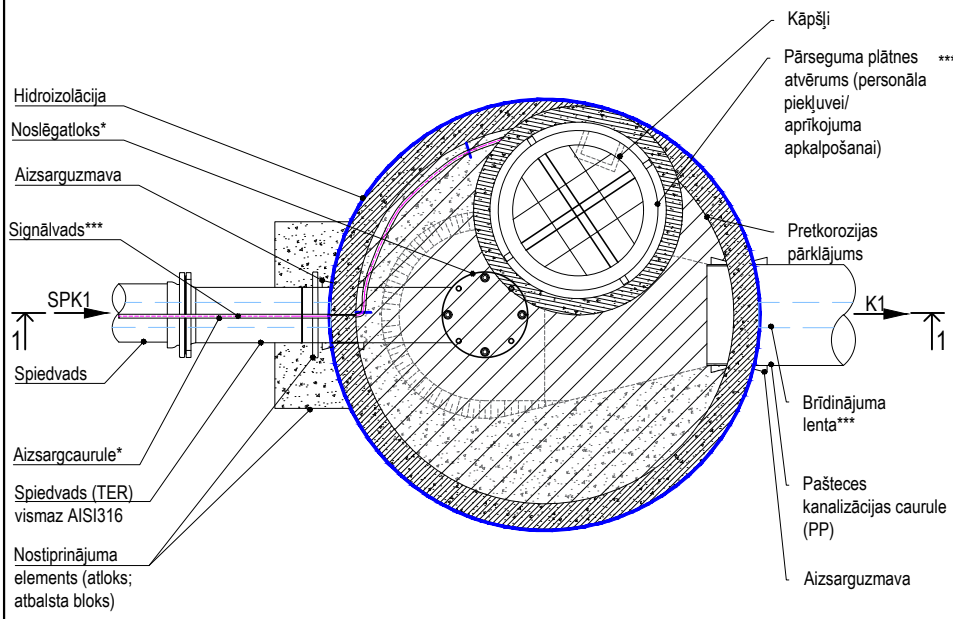

Norādes:

1. Risinājums inženiertīklu vēdināšanai apbūvētās teritorijās, vadoties pēc LBN 223-15 "Kanalizācijas būves" 108 punkta un LVS EN 752, LVS EN 12255 prasībām.
2. Cauruļvadus projektē un akas uzstāda atbilstoši LBN 223-15 "Kanalizācijas būves" 65., 74. un 79. punktiem.
3. Akas lūkas pārsedzes izvēle atbilstoši adsorbcijas filtra izvietošanai pēc ražotāja prasībām. Akas lūkas pārsedze atbilstoši zemes virsmas segumam un slodzei uz tās, vadoties pēc standarta LVS EN 124 klasifikācijas, piemēram:
   - Akas lūku pārsedze 124-2-D400-2/2-CO**
   - Akas lūku pārsedze 124-2-E600-2/2-CO**
   - Akas lūku pārsedze 124-2-F900-2/2-CO**

   3.1. Uz brauktuves paredzētai akas izbūvei, akas lūkas pārsedzes izvietošanu paredzēt braukšanas joslas vidū vai pēc iespējas zaļajā zonā.
4. Seguma atjaunošana atbilstoši RD saistošo noteikumu Nr. RD-23-217-sn "Par Rīgas valstspilsētas pašvaldības īpašumā esošo ceļu pārvaldību" 1. pielikumā norādītajām ielas kategorijām, vadoties pēc transporta būvju seguma konstrukcijām.
5. Stacionārās kāpnes atbilstoši LVS EN 14396 vai akas kāpšļi atbilstoši LVS EN 1310 prasībām.
6. Akas augšējā daļa atbilstoši standartam LVS EN 476. akas izbūves darbus veikt saskaņā ar LVS EN 1610, LVS CEN/TR 1046.

Piezīmes:

1. Visi izmēri milimetros.
2. Signālvada aizsargcaurule atbilstoši LVS EN 61386.
3. Vārstiem, atzariem, noslēgtiem galiem, virziena un diametra maiņas vietās, jāizmanto atbilstošs iespīlēts savienojums, atbalsta bloks vai cits enkurojums, atbilstoši LVS EN 805. Izmēri atbilstoši aprēķiniem (p.8.4.4.), skatīt informatīvo A pielikumu.

*- atbilstoši ražotāja izmēriem, komplektācijai un izbūves instrukcijām;

**- atbilstoši ražotāja norādēm, izmēriem, komplektācijai, personāla piekļuvei un aprīkojuma apkalpošanai LVS EN 124 (pārsedze (2/2): vāks-ķets/rāmis-ķets, CO lūkas atvērums ≥600 mm), LVS EN 476, LVS EN 13101;

***- atbilstoši SIA "Rīgas ūdens" prasības brīdinājuma aprīkojuma izvietojumam ūdensapgādes un kanalizācijas cauruļvadu izbūvē un piederības robežām, skatīt TTR-KT-001.

****- pamatnes apbetonējams ar betona klasi ne zemāku kā C25/30 un izturības rādītājiem atbilstoši LVS EN 206 standartam, pamatnes virsmai jābūt ar ūdensnecaurlaidības marku W10, sala izturību F200 un ķīmisko noturību intervālā no pH3 līdz pH11.

*****- izmēri atbilstoši LVS EN 13598-2 standartam 3.1. punktam.

NR	SAGT	SASK	APST	IZMAIŅU IEMESLS	DATUMS
3					
2					
1					
0	IB	AV	GK	Sākotnējā versija	11/20

RĪGAS ŪDENS

DOKUMENTA TIPS: CENTRALIZĒTĀS KANALIZĀCIJAS SISTĒMAS TIPVEIDA TEHNISKIE RISINĀJUMI

VIRSRAKSTS. PAPILDVIRSRAKSTS.: Spiediena dzēšanas dzelzsbetona aka ar adsorbcijas filtru

RASĒJUMA NR.: TTR-KT-056a

MĒROGS: BEZ MĒROGA

IZMAIŅU INDEKSS: V/2.0/0.0

IZDOŠANAS DATUMS: 03/2024

MARKA: UKT

REVĪZIJA: 1.0